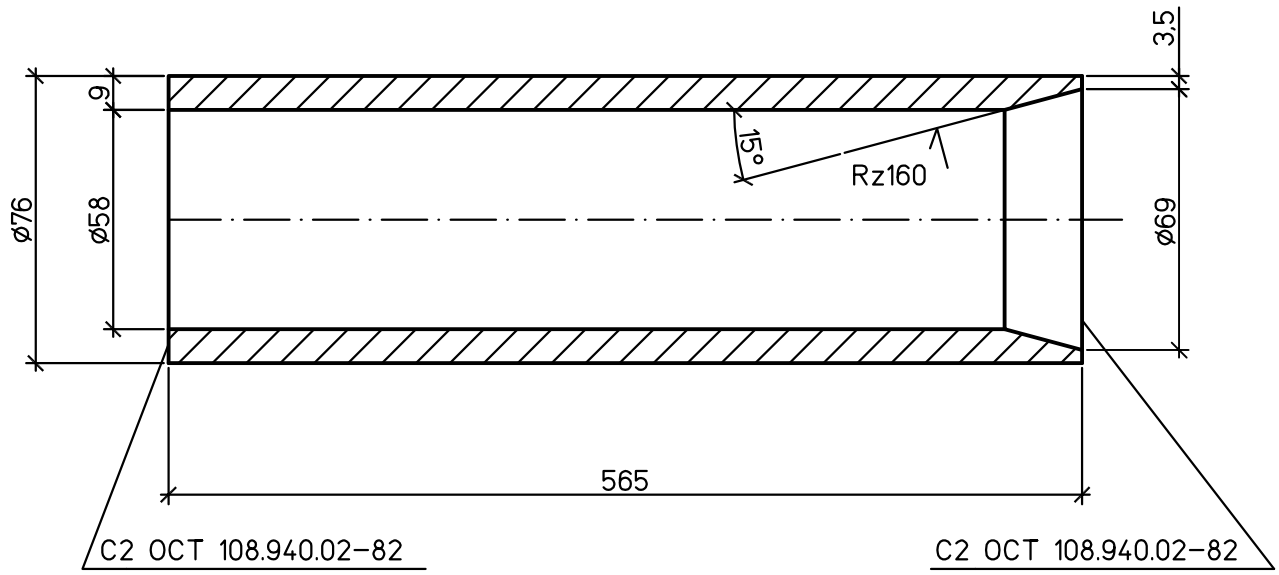

Спецификация деталей

Поз	Обозначение	Наименование	Кол.	Материал	Масса, кг		Приме-чание
					ед.	общ.	
1	по настоящему чертежу	Труба ø76х9 L=565	1	15ГС ТУ 14–3–460–75	8,58	8,58	

1 Среда: вода
2 Рабочие параметры: Рр=18,5 МПа, tр=160°С.
3 Категория трубопровода I,4 по ПБ 10–573–03
4 Изготовление и маркировка по ТУ ОСТ24.125.60–89.
5 Монтажный чертеж №1350.12.38А–30UHJ–1600–TD л.29.

Взам. инв. №

Подпись и дата

Инв. № подл. 83547

Изм.	Кол.уч.	Лист	№док.	Подп.	Дата
Н. контр.		Михеев			
Проверил		Шкитилева			
Разработал		Сапонджян			

1350.12.38А–30UHJ–1600–TD

Объекты III очереди строительства
ЗАО СГК (ТЭЦ)

Трубопроводы машзала БВД в осях 16–28 в рядах А–В и внутристанционные трубопроводы

Стадия	Лист	Листов
Р	30.1	

Рециркуляция ПЭН ВД №№8,9.
Часть 1/2. Деталь 2.

ОТКРЫТОЕ АКЦИОНЕРНОЕ ОБЩЕСТВО ИНСТИТУТ
ТЕПЛОЭЛЕКТРОПРОЕКТ
НИЖНИЙ НОВГОРОД